SICK.COM



ТЕХНИЧЕСКОЕ ОПИСАНИЕ

LFH-EW2X5G1AS25SZ0

LFH
Датчики уровня

SICK Sensor Intelligence



Изображения могут отличаться от оригинала

ДАТЧИКИ УРОВНЯ

LFH-EW2X5G1AS25SZ0

ИНФОРМАЦИЯ ДЛЯ ЗАКАЗА

тип	артикул
LFH-EW2X5G1AS25SZ0	6067029

Прочие варианты исполнения устройства и принадлежности можно найти по ссылке: www.sick.com/LFH

ПОДРОБНЫЕ ТЕХНИЧЕСКИЕ ДАННЫЕ

ХАРАКТЕРИСТИКИ

Среда	Жидкости
Способ измерения	Непрерывно
Рабочее давление	0 mH2O ... 2,5 mH2O
Рабочая температура	–10 °C ... +50 °C
Максимальная нагрузка R_A	4–20 мА, 2-жильный, $R_A \leq (L^+ - 10\ В) / 0{,}02\ А - (0{,}14 \times$ длина кабеля в м) [Ом], 0–10 В, 3-жильный, опционально для улучшенного варианта, $R_A > 100$ кОм, 0 –5 В, 3-жильный, опционально для улучшенного варианта, $R_A > 100$ кОм

ПРОИЗВОДИТЕЛЬНОСТЬ

Нелинейность	≤ ± 0,2 %, интервала (Best Fit Straight Line, BFSL) согласно IEC 61298-2
Точность измерительного элемента	≤ ± 0,25 % интервала для улучшенного исполнения p ≥ 0,25 бар [1) 2)]
Неповторяемость результатов измерений	≤ ± 0,1 % интервала
Долговременный дрейф/стабильность за год работы	≤ ± 0,2 % интервала (при эталонных условиях)
Температурные коэффициенты в диапазоне номинальных температур	Средний ТК нулевой точки: ≤ 0,2 % интервала/10 K (< 0,4 % для диапазона измерений ≤ 0,25 бар) Средний ТК интервала ≤ 0,2 % интервала /10 K
Диапазон номинальных температур	0 °C ... +50 °C
Средняя наработка до отказа	403 лет

1) Включая нелинейность, гистерезис, отклонение от нулевой точки и конечного значения (соответствует погрешности измерения согласно стандарту IEC 61298-2).

2) Калибруется при вертикальной установке с напорным соединением снизу.

ЭЛЕКТРИКА

Интерфейс связи	-
Напряжение питания	10 V DC ... 30 V DC
Класс защиты III	✓

Вид подключения	Подключение к линии PUR
Длина кабеля	25 m
Выходной сигнал	4 мА ... 20 мА, 2-проводной
Тип защиты	IP68
Пропадание напряжения питания	500 V DC, Напряжение питания NEC Class 02 (низкое напряжение и низкий ток макс. 100 ВА также в аварийном состоянии)
Электробезопасность	Класс защиты: III, Устойчивость к короткому замыканию: Q_A относительно M, Защита от инверсии полярности: L^+ относительно M, Защита от перенапряжения: согласно EN 61000-4-5 (1,5 J) опционально для расширенного варианта
ЭМС	Директива ЕС по электромагнитной совместимости: 2014/30/EU, EN 61326-2-3

МЕХАНИКА

Материалы, соприкасающиеся со средой	Нержавеющая сталь 1.4404 / 316L PA
Технические подключения	Без коннекторов
Материал корпуса	Нержавеющая сталь 1.4404 / 316L
Материал коаксиальной линии	Полиуретан
Вес	0,2 kg
Вес кабеля	0,08 kg/m
Исполнение	Расширенный вариант

ДАННЫЕ ОКРУЖАЮЩЕЙ СРЕДЫ

Диапазон температур при хранении	–30 °C ... +80 °C

СЕРТИФИКАТЫ

EU declaration of conformity	✓
UK declaration of conformity	✓
China RoHS	✓
China Compulsory Product Certification (CCC) exempt	✓

ГАБАРИТНЫЙ ЧЕРТЕЖ РАСШИРЕННЫЙ ВАРИАНТ С КАБЕЛЕМ ИЗ FEP (ГЛУБИНА ПОГРУЖЕНИЯ ДО 100 М)

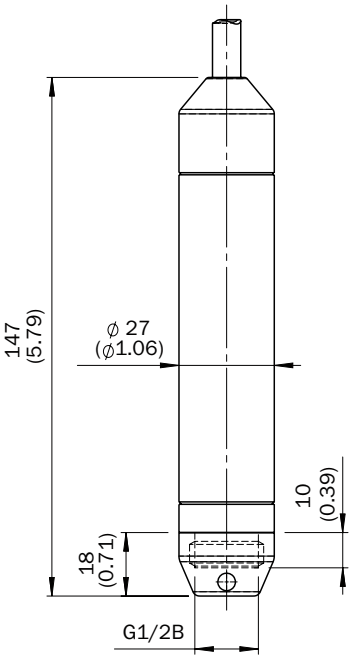

Размеры, мм

ГАБАРИТНЫЙ ЧЕРТЕЖ РАСШИРЕННЫЙ ВАРИАНТ С КАБЕЛЕМ ИЗ PUR (ГЛУБИНА ПОГРУЖЕНИЯ ДО 100 М)

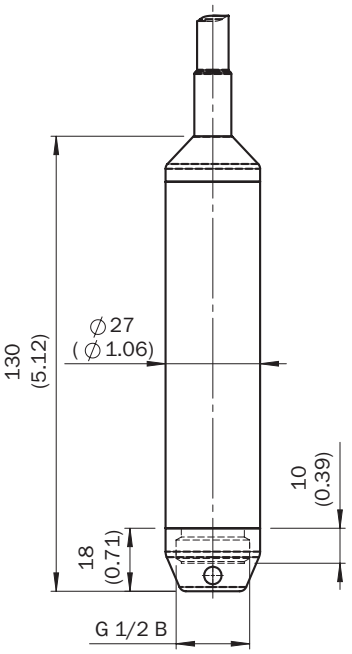

Размеры, мм

Дополнительную информацию, а также подходящие принадлежности, примеры применения и скачиваемые файлы, такие как размерные модели CAD, руководства по эксплуатации и ПО, можно найти на сайте www.sick.com/6067029

2026-07-31 04:03:55 · МОЖЕТ БЫТЬ ИЗМЕНЕНО ПРОИЗВОДИТЕЛЕМ БЕЗ ПРЕДВАРИТЕЛЬНОГО УВЕДОМЛЕНИЯ

SICK AG
WALDKIRCH
GERMANY
SICK.COM

КРАТКО О SICK

SICK — ведущая мировая технологическая компания, специализирующаяся на интеллектуальных сенсорных системах и интегрированных решениях для промышленной автоматизации. Наши технологии устанавливают мировые стандарты и делают ваши производственные процессы более эффективными, безопасными и устойчивыми – как в логистике, так и в производстве.

SICK объединяет интеллектуальные сенсорные технологии с отраслевым опытом и сертифицированными консультационными услугами. Мы предлагаем идеальную основу для масштабируемых и индивидуально настраиваемых решений в области автоматизации и создаем добавленную стоимость по всей цепочке создания ценности. Наше тесное партнерство с клиентами – это больше, чем просто обещание: вместе мы повышаем производительность, улучшаем качество, обеспечиваем охрану здоровья и безопасность и гарантируем устойчивое будущее. Все это пропитано эмпатией и доверием.

Увлеченность и новаторский дух помогают компании SICK разрабатывать инновационные технологии с 1946 года. Компания SICK представлена по всему миру и всегда находится рядом с вами, так как имеет глобальную сеть примерно в 40 странах. Головной офис компании расположен в Вальдкирхе, недалеко от Фрайбурга, Германия. Наше понимание местных и глобальных потребностей идет на пользу нашим клиентам, и мы создаем из этого индивидуальные решения.

SICK
Sensor Intelligence