SICK.COM

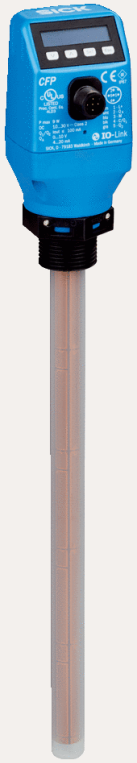

ТЕХНИЧЕСКОЕ ОПИСАНИЕ

CFP0300-XPANNBX

CFP Cubic
Датчики уровня

SICK Sensor Intelligence



Изображения могут отличаться от оригинала

ДАТЧИКИ УРОВНЯ

CFP0300-XPANNBX

ИНФОРМАЦИЯ ДЛЯ ЗАКАЗА

тип	артикул
CFP0300-XPANNBX	1083219

Прочие варианты исполнения устройства и принадлежности можно найти по ссылке: www.sick.com/CFP Cubic

ПОДРОБНЫЕ ТЕХНИЧЕСКИЕ ДАННЫЕ

ХАРАКТЕРИСТИКИ

Среда	Жидкости
Способ измерения	Предельное значение, непрерывно
Длина зонда	300 mm
Рабочее давление	–0,5 bar ... 3 bar
Рабочая температура	–20 °C ... +80 °C
Сертификат UL	✓
Сертификат RoHS	✓
IO-Link	✓

ПРОИЗВОДИТЕЛЬНОСТЬ

Точность измерительного элемента	± 15 mm, при эталонных условиях с водой или маслом
Воспроизводимость	< 5 mm
Разрешение	< 2 mm
Оценка	< 300 ms
Диэлектрическая постоянная	≥ 2
Электропроводимость	Без ограничений
Неактивная область на конце зонда	7 mm ... 15 mm, в зависимости от длины зонда
Средняя наработка до отказа	171 лет
Дисплей	✓

ЭЛЕКТРИКА

Интерфейс связи	IO-Link
Напряжение питания	10 V DC ... 30 V DC [1]

[1] Все соединения защищены от обратной полярности. Все выходы защищены от перенапряжения и короткого замыкания.

Потребление тока	≤ 100 mA при 24 BDC без выходной нагрузки
Время инициализации	≤ 4 s
Класс защиты	III
Вид подключения	Круглый штекерный соединитель M12 x 1, 5-контактный
Выходной сигнал	2 переключаемых транзисторных выхода PNP/NPN/Push-Pull и 1 автоматически переключаемый аналоговый выход 4–20 мА / 0–10 В в зависимости от выходной нагрузки или выходного напряжения в зависимости от нагрузки
Выходная нагрузка	4–20 мА < 500 Ом при Uv > 15 В, 4–20 мА < 350 Ом при Uv > 12 В, 0–10 В > 750 Ом при Uv 14 ≥ В
Гистерезис	Мин. 3 мм, мин. 2 °C, свободная настройка
Выходной ток	< 100 mA
Индуктивная нагрузка	< 1 H
Емкостная нагрузка	100 nF
Тип защиты	IP67
Температурный дрейф	< 0,1 mm/K
Нижний уровень сигнала	3,8 mA ... 4 mA
Верхний уровень сигнала	20 mA ... 20,5 mA
Разрешение аналогового выхода	12 bit

[1] Все соединения защищены от обратной полярности. Все выходы защищены от перенапряжения и короткого замыкания.

МЕХАНИКА

Материалы, соприкасающиеся со средой	Внешняя труба: полипропилен (PP-H) G ¾" und ¾" NPT: PPSU Держатель Easy-Clamp: PP
Технические подключения	G ¾ A
Материал корпуса	PBT / PC
Макс. нагрузка на зонд	≤ 4 Nm
Диаметр зонда	16 mm

ДАННЫЕ ОКРУЖАЮЩЕЙ СРЕДЫ

Диапазон температур при работе	–20 °C ... +60 °C
Диапазон температур при хранении	–40 °C ... +80 °C

СЕРТИФИКАТЫ

EU declaration of conformity	✓
UK declaration of conformity	✓
ACMA declaration of conformity	✓
Moroccan declaration of conformity	✓
China RoHS	✓
cULus certificate	✓
IO-Link certificate	✓

ГАБАРИТНЫЙ ЧЕРТЕЖ

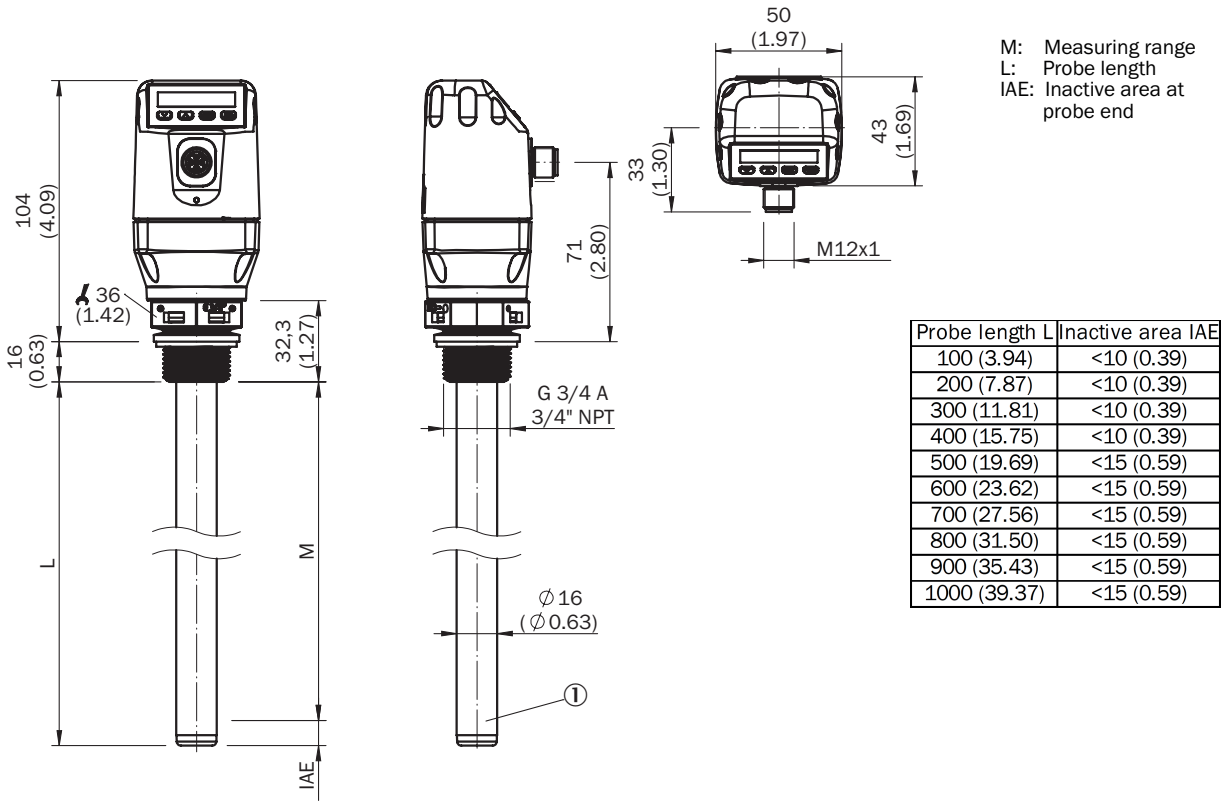

M: Measuring range
L: Probe length
IAE: Inactive area at probe end

Probe length L	Inactive area IAE
100 (3.94)	<10 (0.39)
200 (7.87)	<10 (0.39)
300 (11.81)	<10 (0.39)
400 (15.75)	<10 (0.39)
500 (19.69)	<15 (0.59)
600 (23.62)	<15 (0.59)
700 (27.56)	<15 (0.59)
800 (31.50)	<15 (0.59)
900 (35.43)	<15 (0.59)
1000 (39.37)	<15 (0.59)

Размеры, мм

ВИД ПОДКЛЮЧЕНИЯ

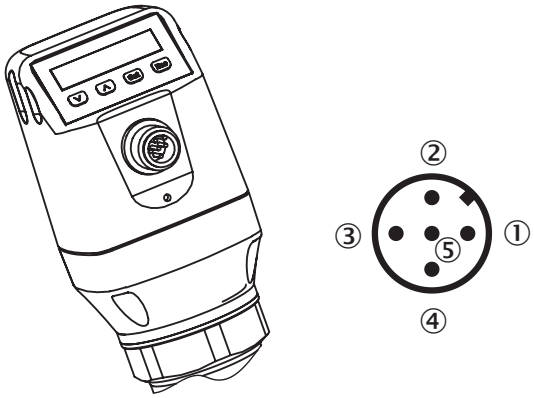

① L^+: напряжение питания
② Q_A: аналоговый выход тока/напряжения
③ M: масса, опорная масса для выхода тока/напряжения
④ C/Q1: переключающий выход 1, PNP/NPN/DRV (Push-Pull) / IO-Link
⑤ Q_2: дискретный выход 2, PNP/NPN/DRV (Push-Pull)

Дополнительную информацию, а также подходящие принадлежности, примеры применения и скачиваемые файлы, такие как размерные модели CAD, руководства по эксплуатации и ПО, можно найти на сайте www.sick.com/1083219

SICK AG
WALDKIRCH
GERMANY
SICK.COM

КРАТКО О SICK

SICK — ведущая мировая технологическая компания, специализирующаяся на интеллектуальных сенсорных системах и интегрированных решениях для промышленной автоматизации. Наши технологии устанавливают мировые стандарты и делают ваши производственные процессы более эффективными, безопасными и устойчивыми – как в логистике, так и в производстве.

SICK объединяет интеллектуальные сенсорные технологии с отраслевым опытом и сертифицированными консультационными услугами. Мы предлагаем идеальную основу для масштабируемых и индивидуально настраиваемых решений в области автоматизации и создаем добавленную стоимость по всей цепочке создания ценности. Наше тесное партнерство с клиентами – это больше, чем просто обещание: вместе мы повышаем производительность, улучшаем качество, обеспечиваем охрану здоровья и безопасность и гарантируем устойчивое будущее. Все это пропитано эмпатией и доверием.

Увлеченность и новаторский дух помогают компании SICK разрабатывать инновационные технологии с 1946 года. Компания SICK представлена по всему миру и всегда находится рядом с вами, так как имеет глобальную сеть примерно в 40 странах. Головной офис компании расположен в Вальдкирхе, недалеко от Фрайбурга, Германия. Наше понимание местных и глобальных потребностей идет на пользу нашим клиентам, и мы создаем из этого индивидуальные решения.

SICK
Sensor Intelligence