Техническое онлайн-описание

RFA621-001

RFID antennas

RFID

SICK
Sensor Intelligence.

ПРОМЭЛЕКТРОНИКА / sales@prom-elec.com

Информация для заказа

Тип	Артикул
RFA621-001	1073139

Другие варианты исполнения устройства и аксессуары ➜ www.sick.com/RFID_antennas

Подробные технические данные

Характеристики

Версия	Long Range
Диапазон частот	UHF (860 MHz ... 960 MHz)
Несущая частота	902 MHz ... 928 MHz
Выходная мощность	4 W (EIRP)
Усиление	Typ. 4,4 dBic
Угол раскрытия 3-dB	Typ. 95°
Антенна	
Поляризация	Циркулярно/RHCP

Механика/электроника

Корпус	Алюминий Поликарбонат (фронтальная сторона)
Тип защиты	IP67
Вес	490 g
Размеры (Д x Ш x В)	35,1 mm x 125,9 mm x 170,5 mm

Данные окружающей среды

Диапазон рабочих температур	–25 °C ... +50 °C
Температура хранения	–30 °C ... +70 °C
Допустимая относительная влажность воздуха	95 %, без образования конденсата

Классификации

ECl@ss 5.0	27280401
ECl@ss 5.1.4	27280401
ECl@ss 6.0	27280401
ECl@ss 6.2	27280401
ECl@ss 7.0	27280401
ECl@ss 8.0	27280401
ECl@ss 8.1	27280401
ECl@ss 9.0	27280401

Может быть изменено производителем без предварительного уведомления

ETIM 6.0	EC002998
UNSPSC 16.0901	52161523

Габаритный чертеж (Размеры, мм)

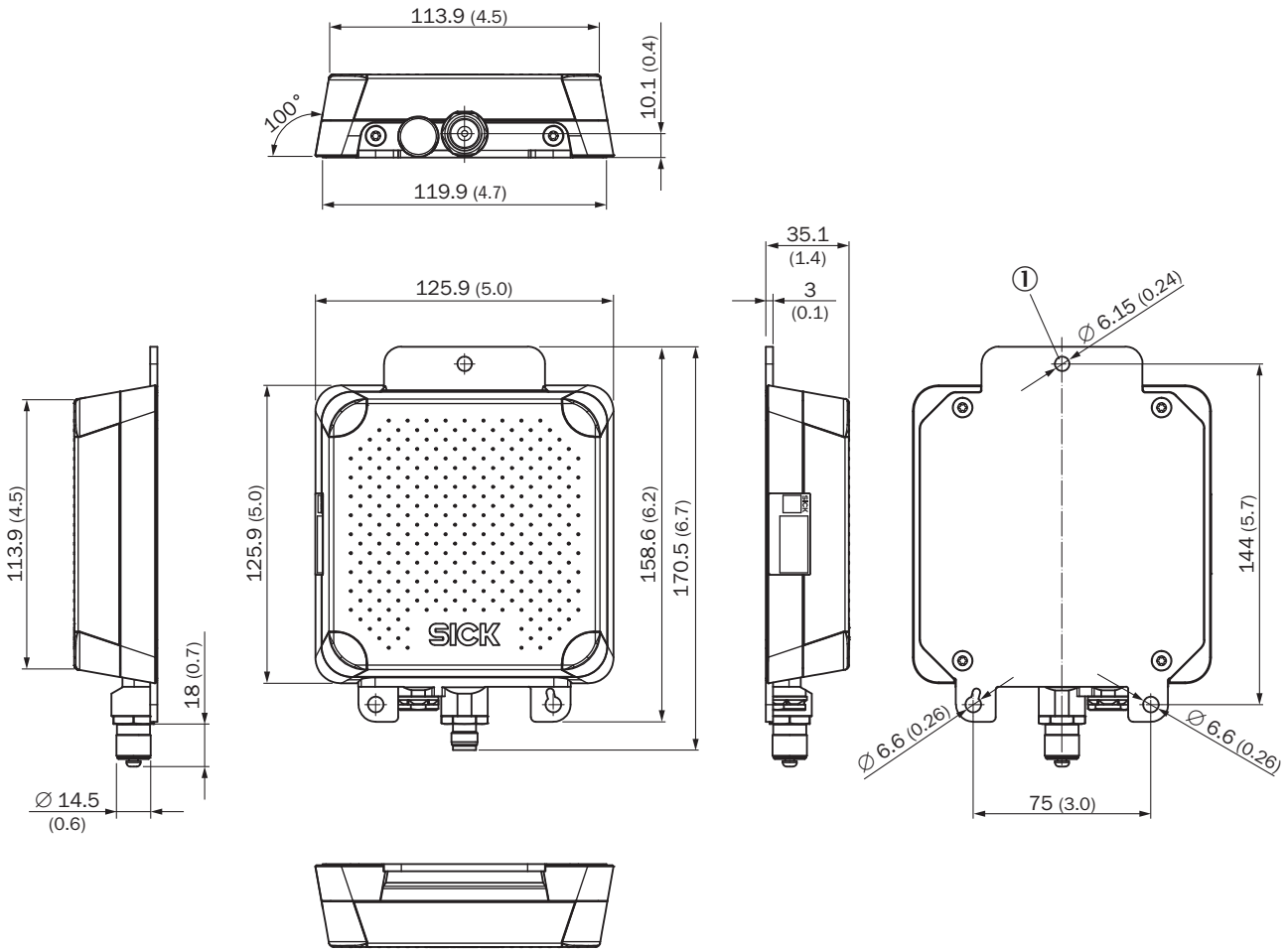

① Крепежное отверстие для винтов M6 (3 x)

Рекомендуемые сервисы

Дополнительные услуги ➜ www.sick.com/RFID_antennas

	Тип	Артикул
Продление гарантии		
• **Раздел продукции:** Решения для идентификации, Машинное зрение, Датчики расстояния, Решения для обнаружения и определения расстояния • **Набор услуг:** Услуги соответствуют объёму установленной законом гарантии производителя (Общие условия приобретения компании SICK), Долговременная защита при рассчитываемом размере единовременных затрат. • **Длительность:** Пять лет гарантии с даты покупки.	Расширенная гарантия на пять лет	1680671

	Тип	Артикул
Ввод в эксплуатацию		
• **Раздел продукции:** RFID • **Набор услуг:** Проверка подключения, выравнивание, оптимизация параметров RFU/RFH, а также приёмочные испытания, Настройка ранее определённых функций конфигурации считывания, обработки данных, а также сети, интерфейсов и входов и выходов • **Документация:** Архивирование параметров продукта в базе данных компании SICK, Документирование скорости считывания, Составление протокола ввода в эксплуатацию • **Длительность:** Дополнительные работы рассчитываются отдельно по временным затратам • **Примечание:** Цены не включают командировочные и расходы за время в дороге	Ввод в эксплуатацию RFU/RFH	1610018
Учебные курсы		
• **Группа серии:** RFID • **Набор услуг:** SICK предлагает тренинги для различных целевых групп от базового до экспертного уровня, формат и место проведения тренинга можно согласовать с SICK • **Примечание:** В зависимости от формата тренинга устанавливается минимальное и максимальное число участников, в зависимости от формата, содержания и места проведения тренинг может длиться один или несколько рабочих дней • **Длительность:** Фиксированная цена включает индивидуально согласованные с заказчиком услуги по обучению, необходимое для обучения рабочее время включено в фиксированную цену, требуемое рабочее время зависит от объёма предоставляемых услуг, дополнительные работы рассчитываются отдельно по временным затратам • **Командировочные расходы:** Цены включают в себя командировочные и накладные расходы, командировочные расходы, такие как стоимость проживания в гостинице или перелёта, не включены	Тренинг RFU/RFH	1612233
Техническое обслуживание		
• **Раздел продукции:** RFID • **Набор услуг:** Проверка, анализ и восстановление определённых функций, Проверка и настройка конфигурации считывания, обработки данных, сети, интерфейсов, входов и выходов, а также эксплуатационных параметров • **Документация:** Документирование времени эксплуатации, а также архивирование параметров в базы данных компании SICK, Документирование качества считывания, для RFU файл журнала с параметрами, такими как RSSI, TxPwr, CS и время затвора считывания, Создание протокола технического обслуживания • **Длительность:** Дополнительные работы рассчитываются отдельно по временным затратам • **Примечание:** Цены не включают командировочные и расходы за время в дороге	Техобслуживание RFU/RFH	1611424

Может быть изменено производителем без предварительного уведомления

ОБЗОР КОМПАНИИ SICK

Компания SICK – ведущий производитель интеллектуальных датчиков и комплексных решений для промышленного применения. Уникальный спектр продукции и услуг формирует идеальную основу для надежного и эффективного управления процессами, защиты людей от несчастных случаев и предотвращения нанесения вреда окружающей среде.

Мы обладаем солидным опытом в самых разных отраслях и знаем все о ваших технологических процессах и требованиях. Поэтому, благодаря интеллектуальным датчикам, мы в состоянии предоставить именно то, что нужно нашим клиентам. В центрах прикладного применения в Европе, Азии и Северной Америке системные решения тестируются и оптимизируются под нужды заказчика. Все это делает нас надежным поставщиком и партнером по разработке.

Всеобъемлющий перечень услуг придает завершенность нашему ассортименту: SICK LifeTime Services оказывает поддержку на протяжении всего жизненного цикла оборудования и гарантирует безопасность и производительность.

Вот что для нас значит термин «Sensor Intelligence».

РЯДОМ С ВАМИ В ЛЮБОЙ ТОЧКЕ МИРА:

Контактные лица и представительства → www.sick.com