Импульсные источники питания

BAE PS-XA-1W-24-200-005
Код заказа: BAE0003

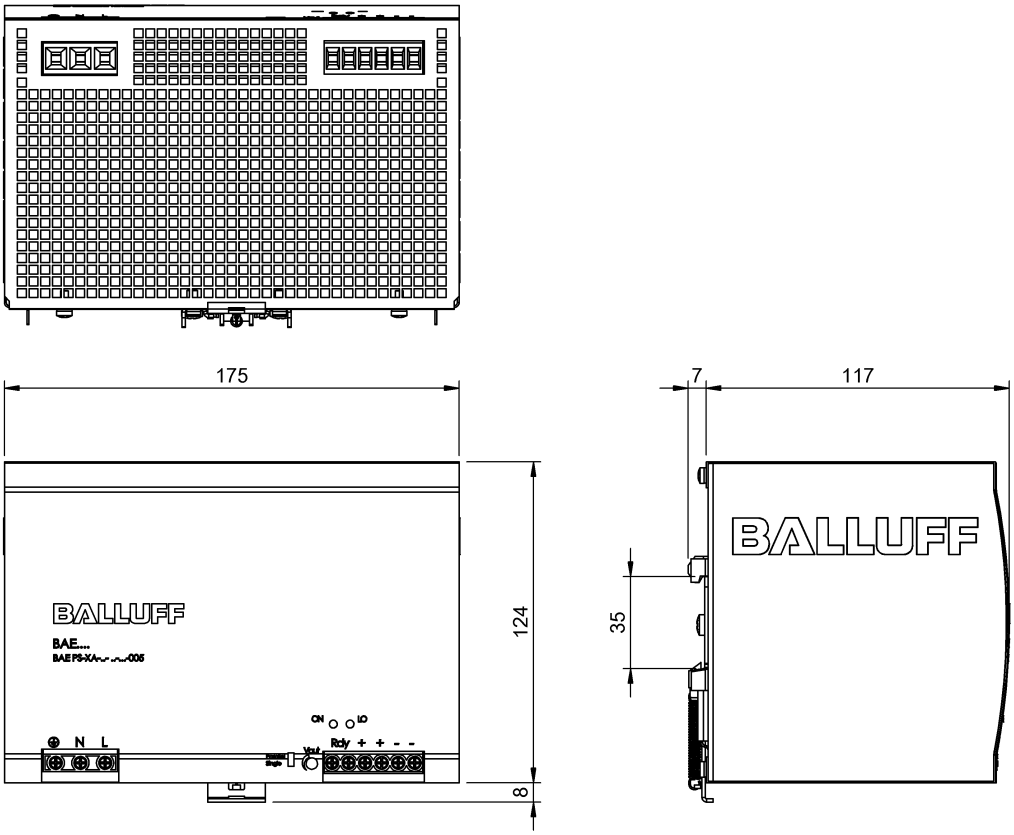

Electrical connection

Защита от короткого замыкания	характеристика в напр. вперед
Разъем	0,25 мм²...4 мм²
Тип объединения энергосистем	Параллельный режим:, макс. 3 устройства Последовательный режим:, макс. 2 устройства

Electrical data

Время включения, макс.	1 s
Входное напряжение	120...375 V DC 90...264 V AC
Входное напряжение	100…240 В~, однофазн.
Входной предохранитель	T 10 A
Выходная мощность, макс.	480 W
Выходное напряжение	24 В=
Выходное напряжение, допуск	+1 %
Диапазон регулировки	22,5…28,5 В=
Длительность переходного режима	2 ms
КПД, типов.	89 %
Класс защиты	I
Напряжение развязки, вход/выход	3000 V AC
Напряжение сигнализации, макс.	60 V DC/18 V AC
Номинальный входной ток	2,5 A при 230 В~ 4,9 A при 115 В~
Номинальный выходной ток	20 A
Остаточная волнистость, макс.	100 мВ
Перемыкание при нарушении подачи питания	≥ 30 мс при 115 В~ ≥ 25 мс при 230 В~
Пиковый ток включения	≤ 25 A при 115 В~ ≤ 50 A при 230 В~
Рабочая частота	47…63 Гц

ПРОМЭЛЕКТРОНИКА / sales@prom-elec.com

Импульсные источники питания

BAE PS-XA-1W-24-200-005
Код заказа: BAE0003

Регулирование нагрузки	±5 % параллельно ±1 % отдельно
Сопротивление изоляции	≥ 100 МОм
Управляющее напряжение	1 %
Ухудшение характеристик	-2.5 %/°C > +56 °C
Частота переключения	60000 Гц

Environmental conditions

EN 60068-2-27, ударная нагрузка	15 г, 11 мс, ось XYZ, 6 поверхностей (3x)
EN 60068-2-6, вибрация	2 г, 10…500 Гц, ось XYZ, 60 мин
Относительная влажность воздуха	20… 95 %, без конденсации
Охлаждение	свободная конвекция
Повышенная температура	с защитой
Степень загрязнения	2
Степень защиты	IP20
Температура окружающей среды	-40...70 °C
Температура хранения	-40...85 °C
Температурный коэффициент, макс.	±0,03 %/K

Functional safety

MTTF (40°C)	54 a

General data

Базовый стандарт	EN 61204
Исполнение	Направляющая DIN
Краткое описание	Импульсный источник питания
Марка	GLOBAL
Разрешение на эксплуатацию/ конформность	CE CCC cULus WEEE
Серия	Стандарт

Material

Материал корпуса	Металл

Mechanical data

Вес	1.92 kg
Крепление	Установка монтажной шины
Размеры	175,5 x 124,5 x 116,6 мм

Remarks

Значения измерены при +25 °C и полной нагрузке.
В параллельном режиме нагрузка должна составлять 10 %-90 % от максимальной нагрузки. Нагрузочные кабели должны быть проложены симметрично.

Дополнительная информация по MTTF или B10d содержится в сертификате MTTF / B10d

Указанное значение MTTF / B10d не гарантирует каких-либо свойств и/или срока службы; речь идет только об экспериментальных данных, не имеющих обязательного характера. Эти данные не продлевают срок давности по гарантийным претензиям и не влияют на него каким-либо иным образом.

Wiring Diagrams

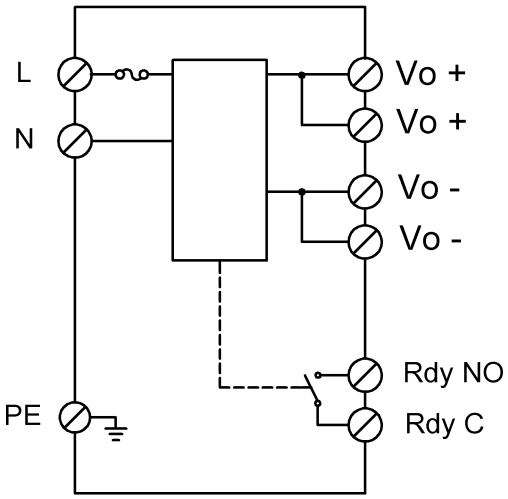

Help Views

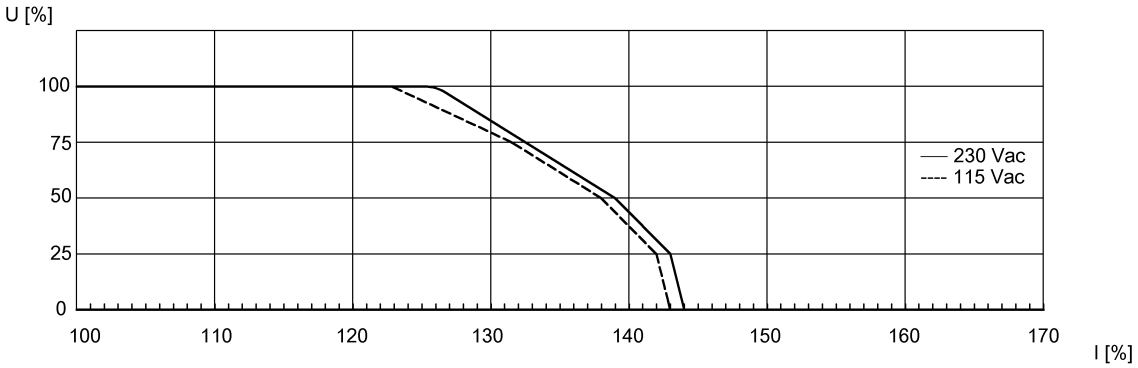

Выходная характеристика (типич.)

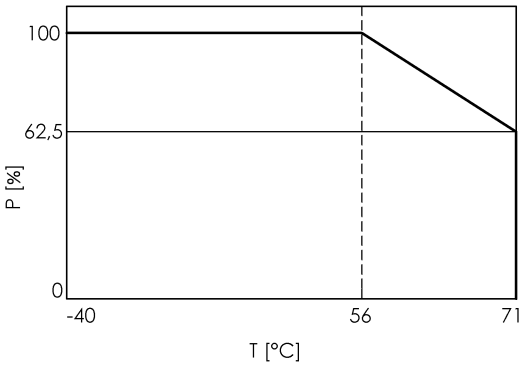

Кривая ухудшения характеристик

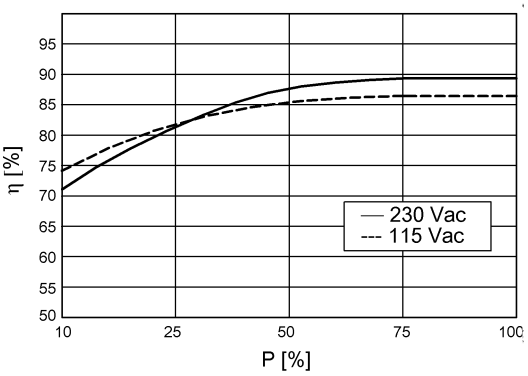

КПД (типич.)