Емкостные датчики

BAE SA-CS-026-YP-BP02
Код заказа: BAE00KJ

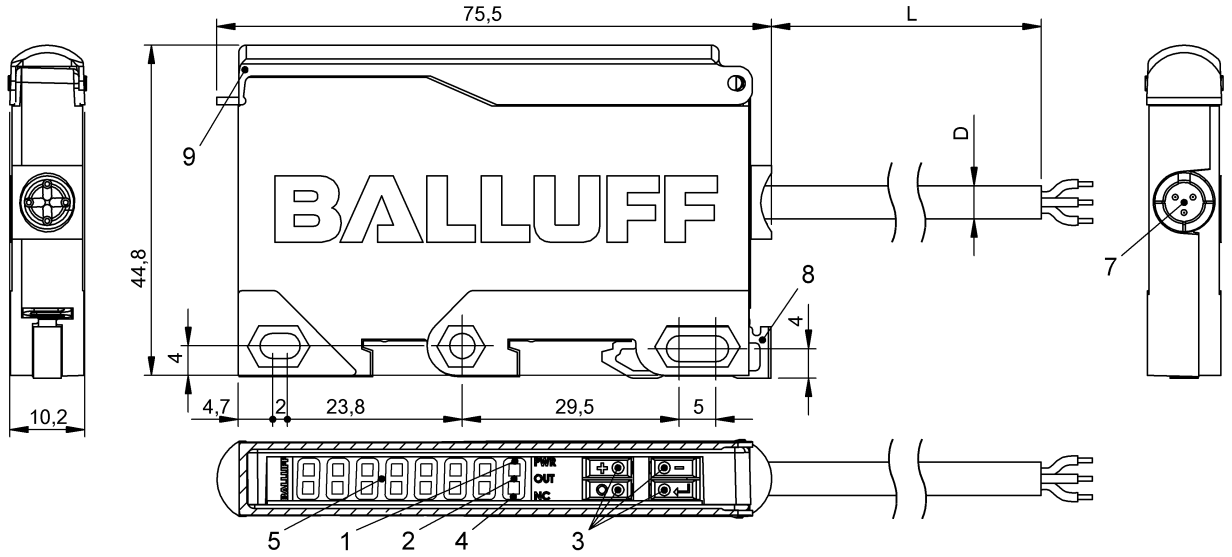

1) СД напряжения питания, 2) Функциональный СД, 3) 4x кнопки управления, 4) СД функ. размыкателя активен, 5) 7x семисегментн. индик., 7) Штекерный разъем датчика, 8) Монтаж защитной шины 35 мм, 9) Заслонка

IND. CONT. EQ
81U2
for use in the secondary of
a class 2 source of supply

Display/Operation

Возможность регулировки	Функция времени ВКЛ/ВЫКЛ Чувствительность (Sn) Внешняя функция запоминания Динамическая функция Различные режимы переключения Запоминание точек переключения Включающий или аналоговый
Задатчик	Кнопка (4x)
Индикация рабочего напряжения	да
Индикация функций	да

Electrical connection

Диаметр кабеля D	4.50 mm
Длина кабеля L	2 m
Защита от короткого замыкания	да
Защита от переполюсовки	да
Количество проводников	4
С защитой от неправильного подключения	да
Сечение проводника	0.25 mm²

Electrical data

Падение напряжения Ud, макс., при Ie	2 V
Рабочее напряжение Ub	15...30 VDC
Расчетное рабочее напряжение Ue=	24 V
Расчетный рабочий ток Ie	50 mA
Сопротивление нагрузки RL, макс. (аналог. I)	400 Ом
Сопротивление нагрузки RL, мин. (аналог. U)	1 кОм
Ток холостого хода Io, макс. при Ue	25 mA
Частота переключения	100 Гц

Environmental conditions

Степень защиты	IP40
Температура окружающей среды	-10...70 °C
Температура хранения	-25...85 °C

Functional safety

MTTF (40°C)	252 a

General data

Базовый стандарт	IEC 60947-5-2
Разрешение на эксплуатацию/ конформность	CE cULus WEEE
Серия	BAE

ПРОМЭЛЕКТРОНИКА / sales@prom-elec.com

Емкостные датчики

BAE SA-CS-026-YP-BP02
Код заказа: BAE00KJ

Material

Материал защитной крышки	PA
Материал корпуса	PBT
Материал крышки	PBT
Материал оболочки	PUR

Mechanical data

Крепление	Винт M3 Шина DIN EN-50022, 35 мм Шина DIN EN-50045, 15 мм
Размеры	10,5 x 45 x 75,5 мм

Output/Interface

Аналоговый выход	Аналог., напряжение/аналог., ток 0…10 В/4…20 мА
Функция времени	Задержка включения / выключения, программируемая

Remarks

Следите за правильностью прокладки проводов в плане электромагнитной совместимости. Все указанные в техпаспорте измеренные и стандартные значения приведены для соединительного провода длиной 2 м.
макс. ток нагрузки: 50 мА с допуском UL, <возможно 50 - 100 мА,

но без допуска UL
Соединение со штекерным разъемом должно осуществляться через указанную в списке кабельную группу (CYJV) с минимальным значением 80 °C

Дополнительная информация по MTTF или B10d содержится в сертификате MTTF / B10d

Указанное значение MTTF / B10d не гарантирует каких-либо свойств и/или срока службы; речь идет только об экспериментальных данных, не имеющих обязательного характера. Эти данные не продлевают срок давности по гарантийным претензиям и не влияют на него каким-либо иным образом.

Wiring Diagrams

