Кулачковые выключатели

BNS 819-B04-R16-72-10
Код заказа: BNS025F

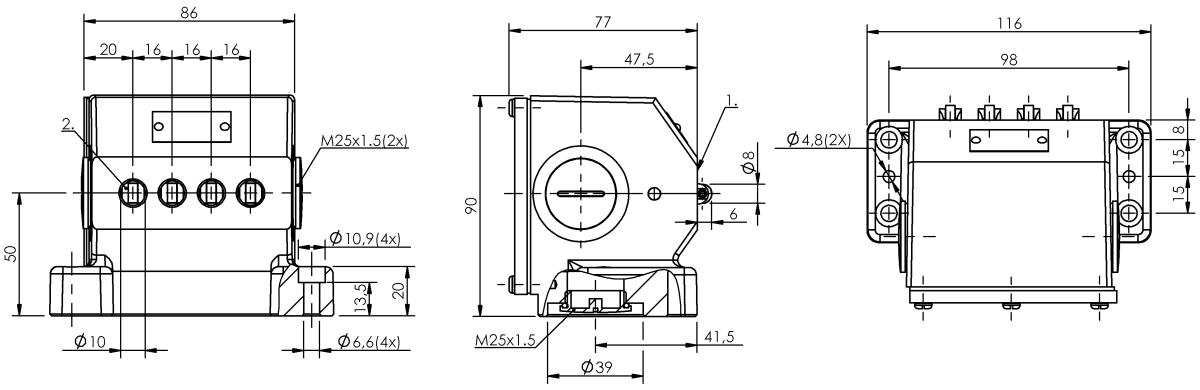

1) Опорная кромка, 2) 1-я точка переключения

Display/Operation

Индикация функций	1-4. Точка переключения: нет

Electrical connection

Тип разъема	1-4. Точка переключения: Винтовая клемма

Electrical data

Длительный ток	1-4. Точка переключения: 6 A
Расчетное рабочее напряжение Ue	1-4. Точка переключения: 250 В~
Функция переключения, механическая	Двухконтурный переключатель один замыкатель и один размыкатель с гальванической развязкой Двойное прерывание
Частота переключения	1-4. Точка переключения: 300/мин

Environmental conditions

Степень защиты	IP67
Температура окружающей среды	-5...85 °C

Functional safety

B10d (EN ISO 13849-1)	BSE 30.0: 30 млн. циклов переключения

General data

Базовый стандарт	IEC 60947-5-1
Исполнение	Щелчковый контакт
Принцип действия	1-4. Точка переключения: механический
Разрешение на эксплуатацию/ конформность	CE CCC CSA WEEE

Material

Материал контактов	1-4. Точка переключения: Чистое серебро,позолоч.
Материал корпуса	Алюминий
Материал корпуса, защита поверхности	анодирован.
Материал толкателя	1-4. Точка переключения: Высококачественная сталь (1.4034)

ПРОМЭЛЕКТРОНИКА / sales@prom-elec.com

Кулачковые выключатели

BNS 819-B04-R16-72-10
Код заказа: BNS025F

Mechanical data

Количество точек переключения	4 ролика
Направление приближения	перпендик. к привинчиваемой поверхности
Переключающий элемент	1-4. Точка переключения: BSE 30.0
Размеры	116 x 90 x 77 мм
Расстояние до толкателя, 1-я точка переключения	50 mm
Расстояние от кулачка до опорной кромки	1-4. Точка переключения: 2.50...3.00 mm
Скорость трогания с места	1-4. Точка переключения: 60 m/min
Срок службы, механич.	1-4. Точка переключения: 30 млн. циклов переключения
Усилие переключения	1-4. Точка переключения: 20 N
Установка	вертикально
Фланец, ввод	1 Резьбовой выход M25
Форма толкателя	1–4-я точка переключения: ролик

Range/Distance

Воспроизводимость	1-4. Точка переключения: ±0.01 mm
Расстояние между точками переключения	16 mm

Wiring Diagrams

BSE 30.0

