Кулачковые выключатели

BNS 819-B03-D12-61-12-10-FD-S80S
Код заказа: BNS0289

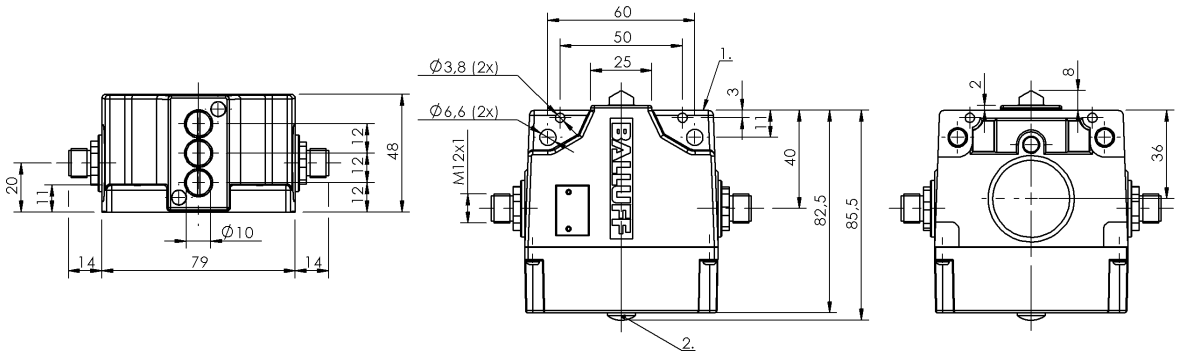

1) Опорная кромка, 2) Функциональный индикатор FD/FE/LL

Display/Operation

Индикация функций	1-3. Точка переключения: FD - 6…60 В

Electrical connection

Разъем	M12x1-Flange male, 5-pin
Тип разъема	1. Точка переключения: Штекерный разъем

Electrical data

Длительный ток	1-3. Точка переключения: 4 A
Расчетное рабочее напряжение Ue	1-3. Точка переключения: 6…60 В
Функция переключения, механическая	с гальванической развязкой один замыкатель и один размыкатель Двухконтурный переключатель Двойное прерывание
Частота переключения	1-3. Точка переключения: 300/мин

Environmental conditions

Степень защиты	IP67
Температура окружающей среды	-5...85 °C

Functional safety

B10d (EN ISO 13849-1)	BSE 30.0: 30 млн. циклов переключения

General data

Базовый стандарт	IEC 60947-5-1
Исполнение	Щелчковый контакт
Принцип действия	1-3. Точка переключения: механический
Разрешение на эксплуатацию/ конформность	CE WEEE

Material

Материал контактов	1-3. Точка переключения: Чистое серебро,позолоч.
Материал корпуса	Алюминий
Материал корпуса, защита поверхности	анодирован.
Материал толкателя	1-3. Точка переключения: Высококачественная сталь (1.4034)

ПРОМЭЛЕКТРОНИКА / sales@prom-elec.com

Кулачковые выключатели

BNS 819-B03-D12-61-12-10-FD-S80S
Код заказа: BNS0289

Mechanical data

Количество точек переключения	3 крыши
Направление приближения	продольно, парралельно привинчиваемой поверхности
Переключающий элемент	1-3. Точка переключения: BSE 30.0
Размеры	79 x 48 x 85,5 мм
Расстояние до толкателя, 1-я точка переключения	12 mm
Расстояние от кулачка до опорной кромки	1-3. Точка переключения: 4.50...5.00 mm
Скорость трогания с места	1-3. Точка переключения: 40 m/min
Срок службы, механич.	1-3. Точка переключения: 30 млн. циклов переключения
Усилие переключения	1-3. Точка переключения: 20 N
Установка	вертикально
Фланец, ввод	нет
Форма толкателя	1–3-я точка переключения: крыша

Range/Distance

Воспроизводимость	1-3. Точка переключения: ±0.002 mm
Расстояние между точками переключения	12 mm

Connector Drawings

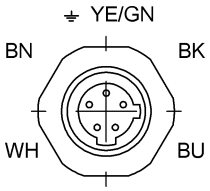

Вид в сторону штекера

BNS 819-B03-D12-61-12-10-FD-S80S
Код заказа: BNS0289

Wiring Diagrams

