Mechanical Cam Switches

BNS 813-B04-D10-46-41-01
Код заказа: BNS03PT

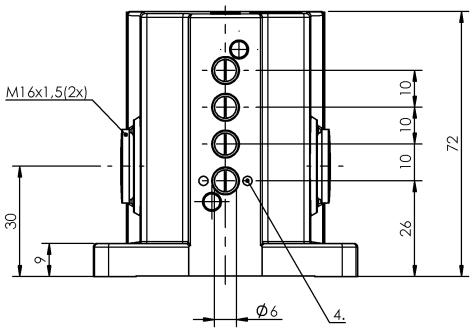

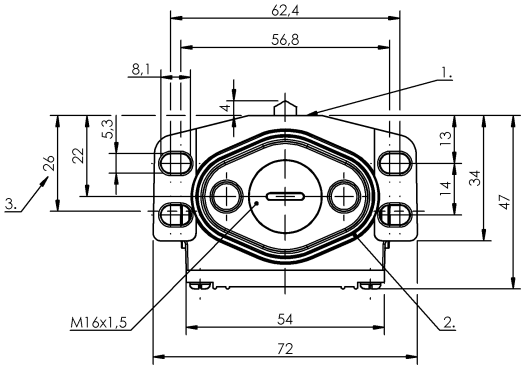

1) Опорная кромка, 2) Уплотнительное кольцо, 3) Кабельный ввод, 4) Марк. Безопасн. точка переключения

A 064828

Display/Operation

Индикация функций	1-4. Switch position: None

Electrical connection

Тип разъема	1-4. Switch position: Screw terminal

Electrical data

Длительный ток	1-4. Switch position: 5 A
Расчетное рабочее напряжение Ue	1-4. Switch position: 250 V AC
Функция переключения, механическая	одноконтактный переключатель
Частота переключения	1-4. Switch position: 200/min

Environmental conditions

Степень защиты	IP67
Температура окружающей среды	-5...85 °C

Functional safety

B10d (EN ISO 13849-1)	BSE 64: 10 млн. циклов переключения BSE 70.1: 10 млн. циклов переключения

General data

Базовый стандарт	IEC 60947-5-1
Исполнение	с принудительным размыканием
Принцип действия	1-4. Switch position: Mechanical
Разрешение на эксплуатацию/ конформность	CE CCC WEEE

Material

Материал контактов	1-4. Switch position: Silver
Материал корпуса	Алюминий
Материал корпуса, защита поверхности	анодирован.
Материал толкателя	1-4. Switch position: Stainless steel (1.4034)

ПРОМЭЛЕКТРОНИКА / sales@prom-elec.com

Mechanical Cam Switches

BNS 813-B04-D10-46-41-01
Код заказа: BNS03PT

Mechanical data

Количество точек переключения	4 крыши
Направление приближения	продольно, парралельно привинчиваемой поверхности
Переключающий элемент	1. Switch position: BSE 64 2-4. Switch position: BSE 70.1
Расстояние от кулачка до опорной кромки	1. Switch position: 2.50...2.80 mm 2-4. Switch position: 2.30...2.80 mm
Скорость трогания с места	1-4. Switch position: 20 m/min
Срок службы, механич.	1-4. Switch position: 10 million Switching operations
Усилие переключения	1-4. Switch position: 8 N
Установка	вертикально
Фланец, ввод	1 Резьбовой выход M16
Форма толкателя	1–4-я точка переключения: крыша

Range/Distance

Воспроизводимость	1-4. Switch position: ±0.02 mm

Wiring Diagrams

