Кулачковые выключатели

BNS 819-B03-L12-72-10
Код заказа: BNS024P

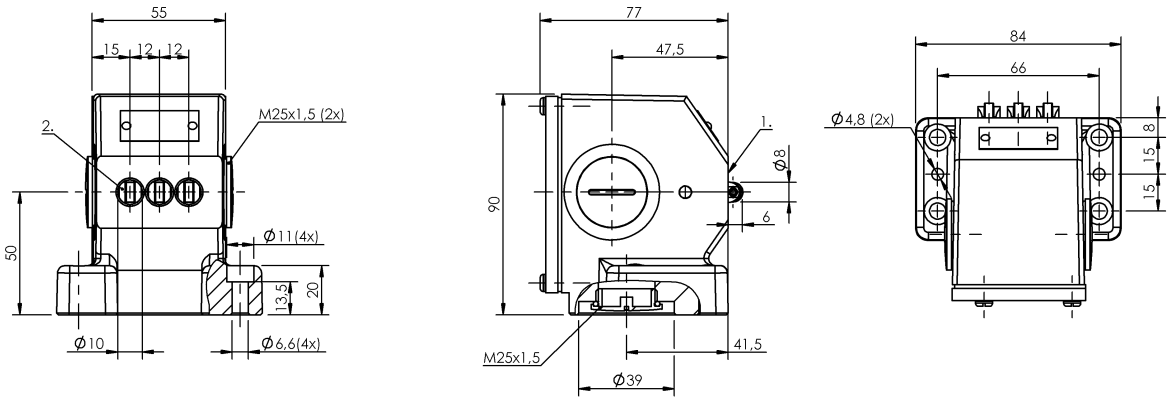

1) Опорная кромка, 2) 1-я точка переключения

Display/Operation

Индикация функций	1-3. Точка переключения: нет

Electrical connection

Тип разъема	1-3. Точка переключения: Винтовая клемма

Electrical data

Длительный ток	1-3. Точка переключения: 6 A
Расчетное рабочее напряжение Ue	1-3. Точка переключения: 250 В~
Функция переключения, механическая	Двойное прерывание с гальванической развязкой один замыкатель и один размыкатель Двухконтурный переключатель
Частота переключения	1-3. Точка переключения: 300/мин

Environmental conditions

Степень защиты	IP67
Температура окружающей среды	-5...85 °C

Functional safety

B10d (EN ISO 13849-1)	BSE 30.0: 30 млн. циклов переключения

General data

Базовый стандарт	IEC 60947-5-1
Исполнение	Щелчковый контакт
Принцип действия	1-3. Точка переключения: механический
Разрешение на эксплуатацию/ конформность	CE CCC CSA WEEE

Material

Материал контактов	1-3. Точка переключения: Чистое серебро,позолоч.
Материал корпуса	Алюминий
Материал корпуса, защита поверхности	анодирован.
Материал толкателя	1-3. Точка переключения: Высококачественная сталь (1.4034)

ПРОМЭЛЕКТРОНИКА / sales@prom-elec.com

Кулачковые выключатели

BNS 819-B03-L12-72-10
Код заказа: BNS024P

Mechanical data

Количество точек переключения	3 подшипника качения
Направление приближения	перпендик. к привинчиваемой поверхности
Переключающий элемент	1-3. Точка переключения: BSE 30.0
Размеры	84 x 90 x 77 мм
Расстояние до толкателя, 1-я точка переключения	50 mm
Расстояние от кулачка до опорной кромки	1-3. Точка переключения: 2.50...3.00 mm
Скорость трогания с места	1-3. Точка переключения: 120 m/min
Срок службы, механич.	1-3. Точка переключения: 30 млн. циклов переключения
Усилие переключения	1-3. Точка переключения: 20 N
Установка	вертикально
Фланец, ввод	1 Резьбовой выход M25
Форма толкателя	1–3-я точка переключения: подшипник качения

Range/Distance

Воспроизводимость	1-3. Точка переключения: ±0.01 mm
Расстояние между точками переключения	12 mm

Wiring Diagrams

BSE 30.0

