Mechanical Cam Switches

BNS 813-B03-D10-46-41-01
Код заказа: BNS01NA

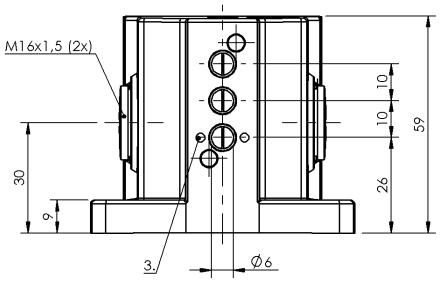

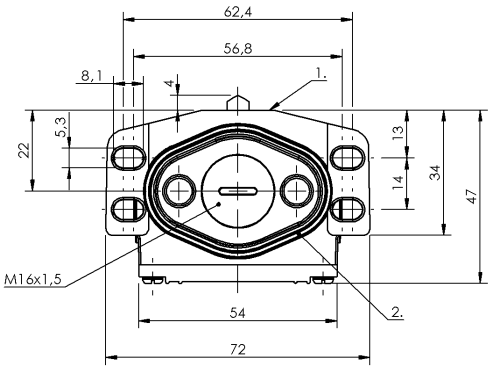

1) Опорная кромка, 2) Уплотнительное кольцо, 3) Марк. Безопасн. точка переключения

Display/Operation

Индикация функций	1-3. Switch position: None

Electrical connection

Тип разъема	1-3. Switch position: Screw terminal

Electrical data

Длительный ток	1-3. Switch position: 5 A
Расчетное рабочее напряжение Ue	1-3. Switch position: 250 V AC
Функция переключения, механическая	одноконтактный переключатель
Частота переключения	1-3. Switch position: 200/min

Environmental conditions

Степень защиты	IP67
Температура окружающей среды	-5...85 °C

Functional safety

B10d (EN ISO 13849-1)	BSE 70.1: 10 млн. циклов переключения BSE 64: 10 млн. циклов переключения

General data

Базовый стандарт	IEC 60947-5-1
Исполнение	с принудительным размыканием
Принцип действия	1-3. Switch position: Mechanical
Разрешение на эксплуатацию/ конформность	CE CCC WEEE

Material

Материал контактов	1-3. Switch position: Silver
Материал корпуса	Алюминий
Материал корпуса, защита поверхности	анодирован.
Материал толкателя	1-3. Switch position: Stainless steel (1.4034)

ПРОМЭЛЕКТРОНИКА / sales@prom-elec.com

Mechanical Cam Switches

BNS 813-B03-D10-46-41-01
Код заказа: BNS01NA

Mechanical data

Количество точек переключения	3 крыши
Направление приближения	продольно, парралельно привинчиваемой поверхности
Переключающий элемент	1. Switch position: BSE 64 2-3. Switch position: BSE 70.1
Размеры	72 x 59 x 47 мм
Расстояние до толкателя, 1-я точка переключения	26 mm
Расстояние от кулачка до опорной кромки	1. Switch position: 2.50...2.80 mm 2-3. Switch position: 2.30...2.80 mm
Скорость трогания с места	1-3. Switch position: 20 m/min
Срок службы, механич.	1-3. Switch position: 10 million Switching operations
Усилие переключения	1-3. Switch position: 8 N
Установка	вертикально
Фланец, ввод	1 Резьбовой выход M16
Форма толкателя	1–3-я точка переключения: крыша

Range/Distance

Воспроизводимость	1-3. Switch position: ±0.02 mm
Расстояние между точками переключения	10 mm

Wiring Diagrams

