Кулачковые выключатели

BNS 819-D06-R12-62-10
Код заказа: BNS01LY

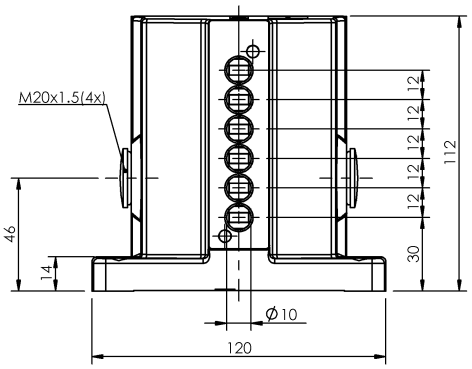

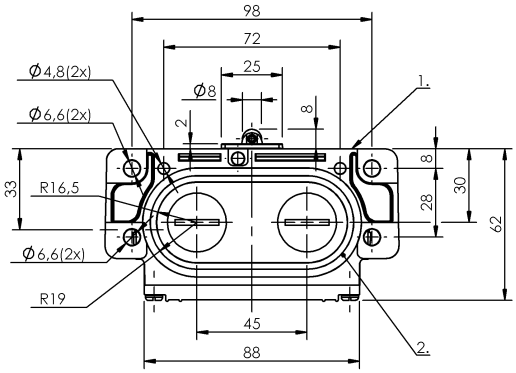

1) Опорная кромка, 2) Уплотнительное кольцо

Display/Operation

Индикация функций	1-6. Точка переключения: нет

Electrical connection

Тип разъема	1-6. Точка переключения: Винтовая клемма

Electrical data

Длительный ток	1-6. Точка переключения: 6 A
Расчетное рабочее напряжение Ue	1-6. Точка переключения: 250 В~
Функция переключения, механическая	Двойное прерывание с гальванической развязкой один замыкатель и один размыкатель Двухконтурный переключатель
Частота переключения	1-6. Точка переключения: 300/мин

Environmental conditions

Степень защиты	IP67
Температура окружающей среды	-5...85 °C

Functional safety

B10d (EN ISO 13849-1)	BSE 30.0: 30 млн. циклов переключения

General data

Базовый стандарт	IEC 60947-5-1
Исполнение	Щелчковый контакт
Принцип действия	1-6. Точка переключения: механический
Разрешение на эксплуатацию/ конформность	CE CCC WEEE

Material

Материал контактов	1-6. Точка переключения: Чистое серебро,позолоч.
Материал корпуса	Алюминий
Материал корпуса, защита поверхности	анодирован.
Материал толкателя	1-6. Точка переключения: Высококачественная сталь (1.4034)

ПРОМЭЛЕКТРОНИКА / sales@prom-elec.com

Кулачковые выключатели

BNS 819-D06-R12-62-10
Код заказа: BNS01LY

Mechanical data

Количество точек переключения	6 роликов
Направление приближения	продольно, парралельно привинчиваемой поверхности
Переключающий элемент	1-6. Точка переключения: BSE 30.0
Размеры	120 x 112 x 62 мм
Расстояние до толкателя, 1-я точка переключения	30 mm
Расстояние от кулачка до опорной кромки	1-6. Точка переключения: 4.50...5.00 mm
Скорость трогания с места	1-6. Точка переключения: 60 m/min
Срок службы, механич.	1-6. Точка переключения: 30 млн. циклов переключения
Усилие переключения	1-6. Точка переключения: 20 N
Установка	вертикально
Фланец, ввод	2 Резьбовых выхода M20
Форма толкателя	1–6-я точка переключения: ролик

Range/Distance

Воспроизводимость	1-6. Точка переключения: ±0.01 mm
Расстояние между точками переключения	12 mm

Wiring Diagrams

BSE 30.0

